DIALux

Teren 1

Plan sytuacyjny opraw

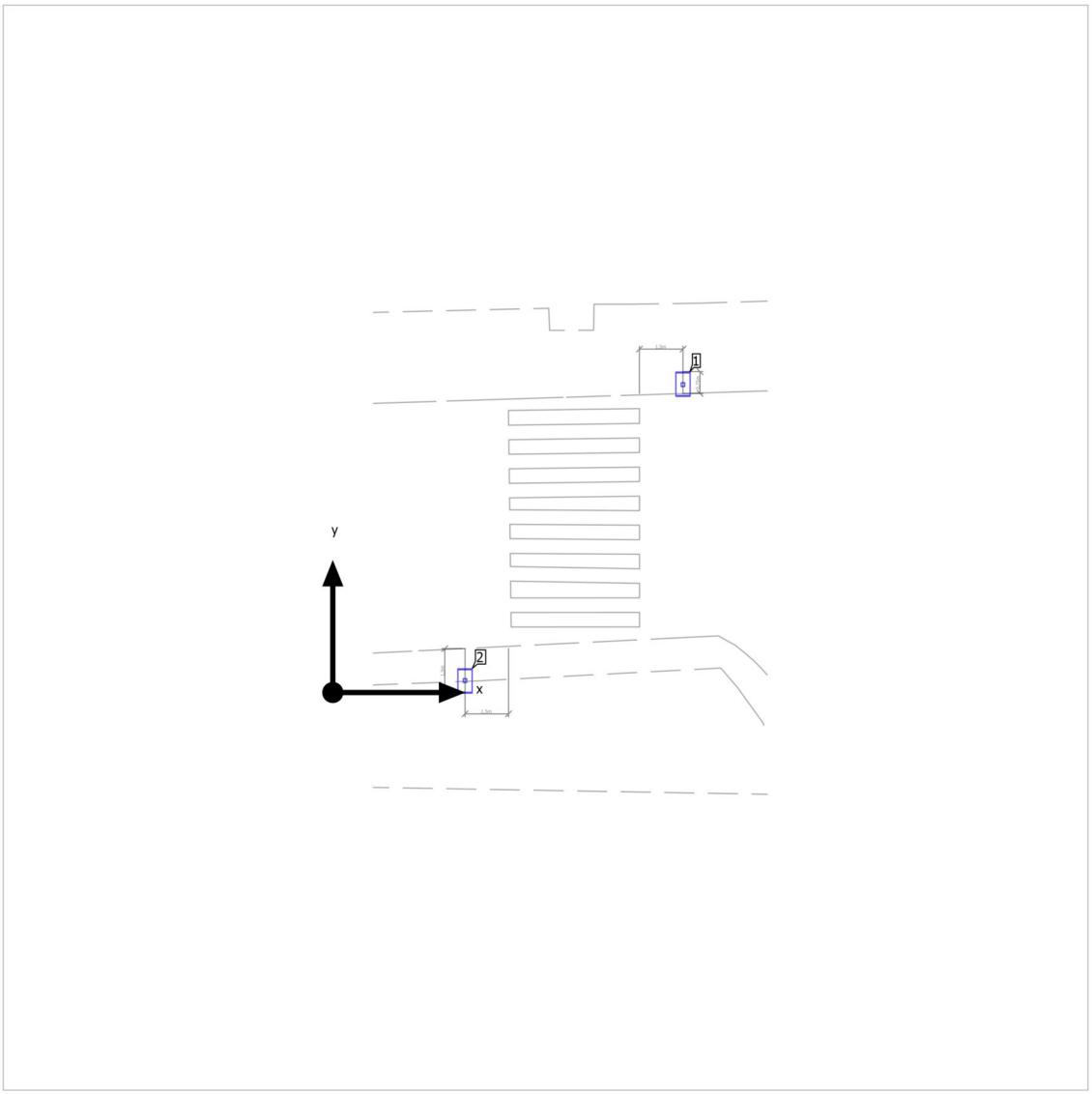

Teren 1

Plan sytuacyjny opraw



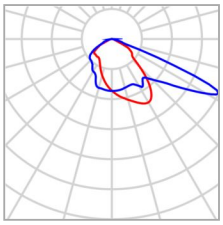

Producent	ROSA	P	79.0 W
Numer artykułu	2223135/6/P2/10kV	Φ_{Oprawa}	10298 lm
Nazwa artykułu	CUDDLE II LED REG 72 5000K P2		
Wyposażenie	1x 24xHP3535 72 5000K		

Pojedyncze oprawy

X	Y	Wysokość montażu	Oprawa
12.048 m	10.617 m	6.000 m	1
4.548 m	0.383 m	6.000 m	2

Teren 1

Lista opraw

Φ_{razem}	P_{razem}	Skuteczność świetlna
20596 lm	158.0 W	130.4 lm/W

Szt.	Producent	Numer artykułu	Nazwa artykułu	P	Φ	Skuteczność świetlna
2	ROSA	2223135/6/P2/10kV	CUDDLE II LED REG 72 5000K P2	79.0 W	10298 lm	130.4 lm/W

Teren 1 (Scena świetlna 1)

Obiekty obliczeniowe

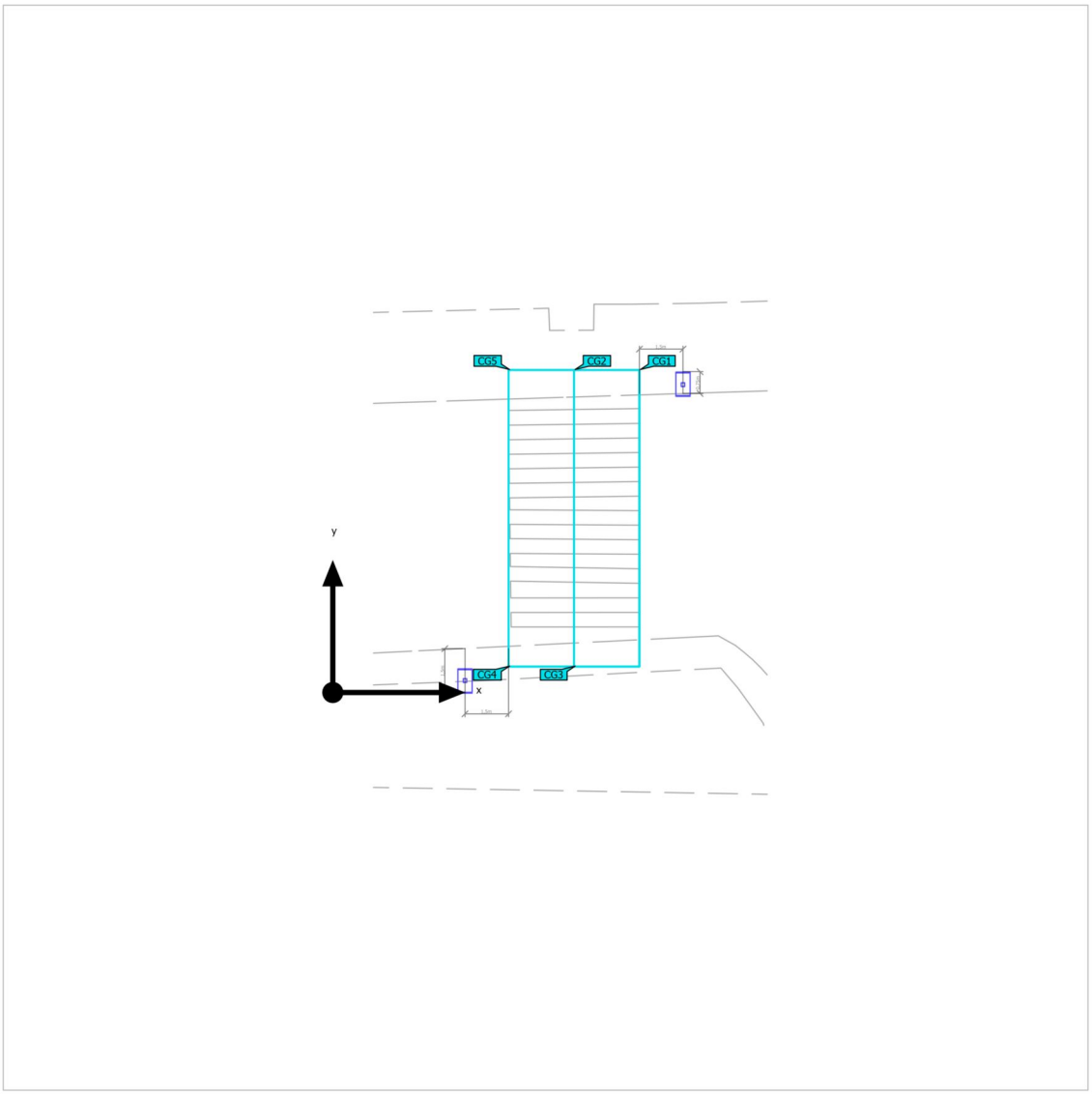

Teren 1 (Scena świetlna 1)

Obiekty obliczeniowe

Powierzchnie obliczeniowe

Właściwości	Ē	$E_{min.}$	E_{maks}	U_o (g_1)	g_2	Indeks
pl. pozioma Poziome natężenie oświetlenia Wysokość: 0.000 m	72.1 lx	39.7 lx	98.3 lx	0.55	0.40	CG1
pl. pionowa 1 Prostopadłe natężenia oświetlenia Wysokość: 1.000 m	39.7 lx	23.4 lx	55.9 lx	0.59	0.42	CG2
pl. pionowa 2 Prostopadłe natężenia oświetlenia Wysokość: 1.000 m	41.7 lx	25.0 lx	56.0 lx	0.60	0.45	CG3
pl. punktów kontrolnych Pionowe natężenie oświetlenia Rotacja: 0.0°, Wysokość: 1.000 m	20.8 lx	11.3 lx	42.0 lx	0.54	0.27	CG4
pl. punktów kontrolnych Pionowe natężenie oświetlenia Rotacja: 180.0°, Wysokość: 1.000 m	19.5 lx	10.0 lx	41.8 lx	0.51	0.24	CG5

Profil użytkowania: Ustawienie wstępne DIALux (5.1.4 Standard (obszar ruchu na zewnątrz))

Teren 1 (Scena świetlna 1)

pl. pozioma

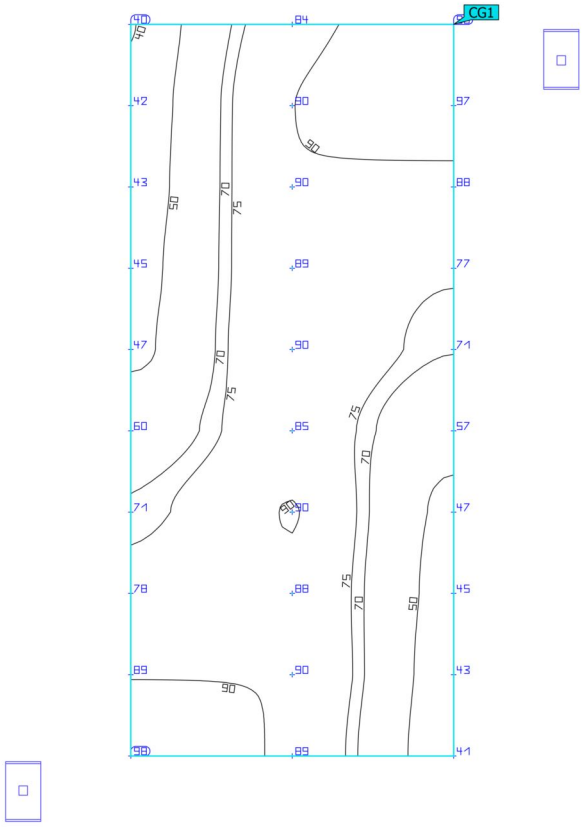

Właściwości	Ē	$E_{min.}$	E_{maks}	U_o (g_1)	g_2	Indeks
pl. pozioma Poziome natężenie oświetlenia Wysokość: 0.000 m	72.1 lx	39.7 lx	98.3 lx	0.55	0.40	CG1

Profil użytkowania: Ustawienie wstępne DIALux (5.1.4 Standard (obszar ruchu na zewnątrz))

Teren 1 (Scena świetlna 1)

pl. pionowa 1

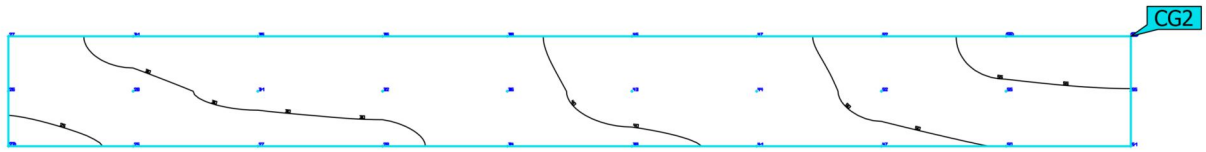

Właściwości	Ē	$E_{min.}$	E_{maks}	U_o (g_1)	g_2	Indeks
pl. pionowa 1 Prostopadłe natężenia oświetlenia Wysokość: 1.000 m	39.7 lx	23.4 lx	55.9 lx	0.59	0.42	CG2

Profil użytkowania: Ustawienie wstępne DIALux (5.1.4 Standard (obszar ruchu na zewnątrz))

Teren 1 (Scena świetlna 1)

pl. pionowa 2

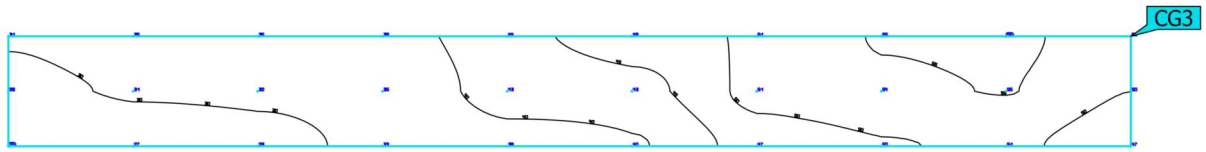

Właściwości	Ē	$E_{min.}$	E_{maks}	U_o (g_1)	g_2	Indeks
pl. pionowa 2 Prostopadłe natężenia oświetlenia Wysokość: 1.000 m	41.7 lx	25.0 lx	56.0 lx	0.60	0.45	CG3

Profil użytkowania: Ustawienie wstępne DIALux (5.1.4 Standard (obszar ruchu na zewnątrz))

Teren 1 (Scena świetlna 1)

pl. punktów kontrolnych

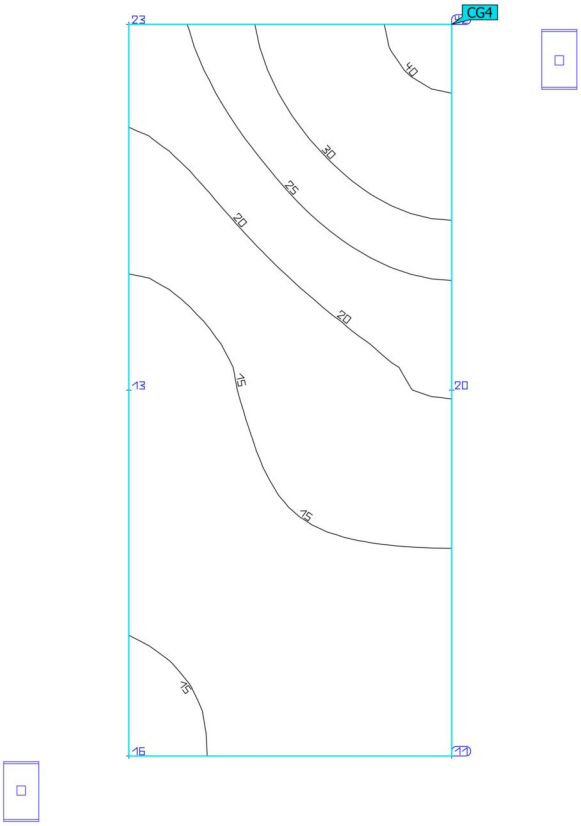

Właściwości	Ē	$E_{min.}$	E_{maks}	U_o (g_1)	g_2	Indeks
pl. punktów kontrolnych Pionowe natężenie oświetlenia Rotacja: 0.0°, Wysokość: 1.000 m	20.8 lx	11.3 lx	42.0 lx	0.54	0.27	CG4

Profil użytkowania: Ustawienie wstępne DIALux (5.1.4 Standard (obszar ruchu na zewnątrz))

Teren 1 (Scena świetlna 1)

pl. punktów kontrolnych

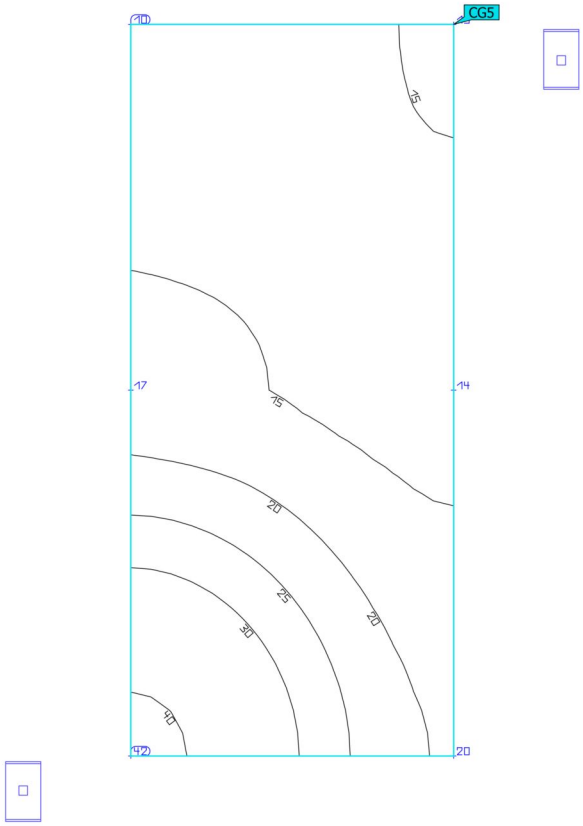

Właściwości	Ē	$E_{min.}$	E_{maks}	U_o (g_1)	g_2	Indeks
pl. punktów kontrolnych Pionowe natężenie oświetlenia Rotacja: 180.0°, Wysokość: 1.000 m	19.5 lx	10.0 lx	41.8 lx	0.51	0.24	CG5

Profil użytkowania: Ustawienie wstępne DIALux (5.1.4 Standard (obszar ruchu na zewnątrz))